ISTITUTO D'ISTRUZIONE SUPERIORE
" L. NOBILI"
Via Makallè, 10 – 42124 REGGIO EMILIA
Tel. 0522-921433 - fax 0522-517268
Codice meccanografico REIS01100L

E-mail: info@pec.iisnobili.gov.it **http://www.iisnobili.gov.it**
E-mail: info@iisnobili.gov.it
Distretto di Reggio Emilia N.11 Codice Fiscale 91157020354

A. S. 2016/2017

A TUTTI I DOCENTI
A TUTTI GLI ALUNNI
A TUTTI I NON DOCENTI
ALLE FAMIGLIE DEI RAGAZZI
ALLE DITTE FORNITRICI

OGGETTO: PROCEDURA DI EVACUAZIONE DEI FABBRICATI SCOLASTICI IN CASO DI EMERGENZA E CALAMITÀ.

In osservanza al D.M. 26 agosto 1992 del Ministero dell'Interno riguardante prescrizioni e norme di prevenzione incendi per l'edilizia scolastica e in base a quanto prescritto dalla vigente normativa in merito alla protezione e prevenzione dei rischi D.lgs. 81 del 09 aprile 2008 ex (D. Lgs.626/94 e seguenti), si fa presente a tutta la componente studentesca, al corpo docente, a tutto il personale A.T.A., ai genitori degli alunni e alle Ditte che si trovano nella scuola, che saranno effettuate due prove di evacuazione durante l'anno scolastico, senza alcuna comunicazione e preavviso per eventuali stati di calamità ed emergenza.
L'inizio di tali esercitazioni verrà segnalato tramite il suono continuo (circa 10 – 15 secondi) di tre squilli della campana che segnala lo stacco delle ore.
In caso di vero allarme, in mancanza di energia elettrica, l'ordine di evacuazione dovrà essere comunicato a voce aula per aula, a cura degli operatori scolastici.
E' indispensabile che tutte le persone, nessuna esclusa, lascino gli edifici con ordine e mantenendo la calma si indirizzino verso le aree esterne di raccolta fino al termine dell'esercitazione.

CLASSI:

I docenti che stanno facendo lezione unitamente alla componente studentesca seguiranno le seguenti procedure (già indicate nei prospetti esposti a fianco delle planimetrie che indicano i percorsi di esodo).

IN CASO DI ALLARME:

Mantenere la calma.
Interrompere ogni attività didattica.
L'alunno **APRI FILA** dovrà aprire la porta e accodarsi ad eventuali classi che si trovano nel corridoio.
Dovrà inoltre accompagnare in fila indiana e in silenzio i compagni verso il centro di raccolta indicato.
Uscire ordinatamente senza correre, senza urtare i compagni e senza urlare.
L'alunno **CHIUDI FILA** verificherà che tutti i compagni siano usciti.
L'insegnante e l'alunno di **SOCCORSO** porgeranno aiuto agli eventuali allievi portatori di handicap.
Tutto il materiale della classe (zaini, cartelle, libri, cancelleria ecc.) deve essere lasciato in aula.
Il docente con il registro di classe uscirà per ultimo, dopo aver chiuso la porta e aver disattivato gli eventuali interruttori generali della corrente elettrica e del gas (nei laboratori).
Una volta raggiunte le aree esterne e i centri di raccolta, l'insegnante procederà all'appello dei ragazzi.
Gli insegnanti di sostegno si prenderanno cura dei ragazzi "certificati" a loro affidati. Gli insegnanti e il personale tecnico che si trova nei laboratori dovranno raggiungere le aree sicure e seguire le normali procedure esposte.
Al termine dell'esercitazione il Responsabile S. P. P. redigerà un verbale di evacuazione, indicando le procedure e le problematiche insorte durante l'esodo.

PERSONALE DOCENTE:

Il personale docente in attesa di prestare servizio e non impegnato nelle classi, si recherà nei luoghi assegnati alla raccolta e comunque in "luogo sicuro".
Gli insegnanti presenti nei laboratori avranno cura di disattivare gli interruttori di energia presenti negli ambienti e chiuderanno le porte prima dell'abbandono dei locali.

PERSONALE DI SEGRETERIA:

A seguito di segnalazione di emergenza, tutto il personale di segreteria uscirà dagli ambienti di lavoro dopo aver spento i computer, disattivato eventuali interruttori presenti negli uffici e aver chiuso le porte.
Tutti, nessuno escluso, seguiranno le vie d'esodo fino ai centri di raccolta in "luogo sicuro". Il responsabile del personale, **sig.ra Luisa Bassoli** e il **Sig. Raffaele Cozzolino** procederanno all'appello del personale ATA.

PERSONALE AUSILIARIO:

Il personale ausiliario ai piani dovrà:
Spalancare i portoni d'entrata (anche se dotati di maniglioni antipanico).
Staccare i dispositivi degli impianti di distribuzione del gas, dell'energia elettrica, della rete idrica (disattivati a cura del personale addetto ai piani).

NORME GENERALI PER TUTTE LE COMPONENTI:

Seguire i percorsi d'esodo segnalati nelle planimetrie ai piani e dalla segnaletica di sicurezza (colore verde).
Le classi procederanno in modo ordinato verso le vie d'uscita ad esse assegnate.
Non usare gli ascensori e i montacarichi.
Nell'accedere ai corridoi occorre mantenere la destra; nello scendere le scale, è opportuno mantenersi dalla parte del muro (destra) lasciando una via libera per il personale che deve operare al soccorso.
Non appoggiarsi per nessun motivo ai corrimani delle scale (in caso di incendio, potrebbero crollare o avere una temperatura elevata).
Dirigersi verso le uscite con passo veloce senza spingere o gridare.
I responsabili delle componenti scolastiche, dopo gli appelli, daranno rendiconto al responsabile della sicurezza che redigerà il verbale di esercitazione.

Al termine della prova, le classi torneranno nelle proprie aule.

OBIETTIVI:

Creare e divulgare la coscienza della sicurezza e della prevenzione.
Creare nella comunità scolastica la motivazione a partecipare e ad assumersi la responsabilità dell'organizzazione e realizzazione del piano di emergenza scolastico.
Identificare i rischi individuali, sociali ed ambientali nella comunità e nella realtà circostante.
Identificare i gruppi a rischio fra la popolazione studentesca per facilitare lo svolgimento delle attività quotidiane e aiutarli in situazioni di emergenza.
Identificare le risorse di cui si può disporre in condizioni di normalità ed in caso di emergenza.
Identificare, determinare e promuovere misure di prevenzione ed attenuazione dei rischi.
Preparare gli studenti e gli insegnanti mediante esercitazioni di evacuazioni e primo intervento attraverso simulazioni, parziali o totali, necessarie per il corretto addestramento della comunità scolastica.
Stimolare gli studenti affinché trasmettano le conoscenze acquisite.

IN CASO DI TERREMOTO:

Il terremoto è un fenomeno naturale che difficilmente può essere previsto. Ha una durata limitata ed è percepibile attraverso le scosse che lo caratterizzano.
Il terremoto dura quasi sempre meno di un minuto. Ovunque tu sia in quel momento è importante mantenere la calma ed essere informato su cosa devi sapere per affrontarlo.
Poter seguire alcune semplici regole può esserti utile e salvarti la vita.

Cerca subito un riparo all'interno di una porta in prossimità di un muro portante: sotto una trave; sotto un riparo lontano dal centro dell'ambiente in cui ti trovi; lontano da mensole, finestre e oggetti posti in alto.
Al centro degli ambienti potresti essere colpito dal distacco degli intonaci, dalla caduta di materiali e dai vetri.

Non precipitarti fuori per le scale: sono gli elementi più deboli in un fabbricato. Non usare mai ascensori o montacarichi, essi si possono infatti bloccare. Durante il sisma, lungo i corridoi e per strada potresti essere colpito da materiali che cadono come vasi, tegole, cornicioni ecc.

Chiudi gli interruttori generali del gas e della corrente elettrica al termine delle scosse. In questo modo puoi evitare fughe di gas, incendi ed esplosioni.

Al termine delle scosse esci dall'edificio facendo attenzione ai vetri rotti e al materiale pericolante. Raggiungi uno spazio all'aperto lontano da edifici e linee elettriche.

Non metterti in viaggio e non bloccare le strade: i mezzi di soccorso devono avere la possibilità di muoversi agevolmente. Non usare l'automobile se non in caso di assoluta necessità.
Per analogo motivo evita di usare il telefono: potresti infatti contribuire ad intasare le linee telefoniche.

In ogni caso mantieni sempre la calma e il controllo di te stesso: questo può servire di aiuto a qualcuno che è vicino a te e si trova in difficoltà.

SQUADRA DI EVACUAZIONE Assegnazione incarichi Docenti – A.T.A.

INCARICO	FIGURA	NOMINATIVO	tel.	SOSTITUTO	tel.
Emanazione ordine di Evacuazione	Coordinatore emergenza.	Dirige. Scolastico o R.S.P.P.		Docente Vicario o R.S.P.P.	
Diffusione ordine di Evacuazione	Coordinatore emergenza.	Dirige. Scolastico o R.S.P.P.		Docente Vicario o R.S.P.P.	
Chiamata di soccorso Centralino	Addetto Centralino	M. D'Andreta M. R. Ricchiuti	9	M. D'Andreta M. R. Ricchiuti	
Responsabile dell'evacuazione della classe	Docente	Il docente che sta svolgendo la lezione			
Interruzione Energia Elettrica -Piano Terra -Piano Terra atrio alunni	Personale di piano	M. D'Andreta M. R. Ricchiuti G. Gaetano	9	M. D'Andreta M. R. Ricchiuti G. Gaetano	
Prevenzione incendi piano terra	Docente e Personale di piano	G. Mattina M. Marra G. Gaetano		G. Mattina M. Marra G. Gaetano	
Pronto soccorso piano terra	Docente e Personale di piano	M. D'Andreta M. Cioffi M. R. Ricchiuti G. Gaetano		M. D'Andreta M. Cioffi M. R. Ricchiuti G. Gaetano	
Prevenzione incendi -primo piano C0.XX - piano ammezzato C1.XX	Docente e personale di piano	A. Viola F. Le Pera	208	A. Viola F. Le Pera	

Pronto soccorso -primo piano C0.XX - piano ammezzato C1.XX	Personale di piano	A. Protino G. Pirillo A. Viola F. Le Pera E. Gabbi		A. Protino G. Pirillo A. Viola F. Le Pera E. Gabbi	
interruzione energia elettrica -primo piano C0.XX - piano ammezzato C1.XX	Personale di piano	A. Protino G. Pirillo A. Viola F. Le Pera E. Gabbi	219 222	A. Protino G. Pirillo A. Viola F. Le Pera E. Gabbi	
Verifica giornaliera: uscite e luci di emergenza -primo piano C0.XX - piano ammezzato C1.XX	Personale di piano	A. Protino G. Pirillo E. Gabbi	219 222	A. Protino G. Pirillo E. Gabbi	
Verifica giornaliera: estintori/idranti -primo piano C0.XX - piano ammezzato C1.XX	Personale di piano	A. Viola F. Le Pera	219 222	A. Viola F. Le Pera	
Controllo operazioni evacuaz. -primo piano C0.XX - piano ammezzato C1.XX	Personale di piano	A. Protino G. Pirillo A. Viola F. Le Pera E. Gabbi	219 222	A. Protino G. Pirillo A. Viola F. Le Pera E. Gabbi	
Prevenzione incendi -secondo piano C2.XX - secondo ammezzato C3.XX	Personale di piano	A. Benedetti F. Casamassima A. Protino A. La Scalea	223	A. Benedetti F. Casamassima A. Protino A. La Scalea	
Pronto soccorso -secondo piano C2.XX - secondo ammezzato C3.XX	Personale di piano	A. Benedetti F. Casamassima A. Protino A La Scalea L. Casoria S. Rossitto	223 220	A. Benedetti F. Casamassima A. Protino A La Scalea L. Casoria S. Rossitto	
Interruzione energia elettrica -secondo piano C2.XX - secondo ammezzato C3.XX	Personale di piano	A. Protino A La Scalea L. Casoria S. Rossitto	220 223	A. Protino A La Scalea L. Casoria S. Rossitto	
Verifica giornaliera: uscite e luci di emergenza -secondo piano C2.XX	Personale di piano	A. Protino A La Scalea L. Casoria S. Rossitto	220 223	A. Protino A La Scalea L. Casoria S. Rossitto	

- secondo ammezzato C3.XX					
Verifica giornaliera: estintori/idranti -secondo piano C2.XX - secondo ammezzato C3.XX	Personale di piano	A. Benedetti F. Casamassima A. Protino A. La Scalea L. Casoria S. Rossitto	220 223	A. Benedetti F. Casamassima A. Protino A. La Scalea L. Casoria S. Rossitto	
Controllo operazioni evacuaz. -secondo piano C2.XX - secondo ammezzato C3.XX	Personale di piano	A. Benedetti F. Casamassima A. Protino A. La Scalea L. Casoria S. Rossitto	220 223	A. Benedetti F. Casamassima A. Protino A. La Scalea L. Casoria S. Rossitto	
Interruzione gas Secondo Piano Lab. Chimica Aule: C3.02 - C3.04 - C3.06.	Personale di piano	A. Benedetti Docente di Lab.	223	A. Benedetti Docente di Lab.	
Prevenzione incendi terzo piano C4.XX	Personale di piano	A. Benedetti F. Le Pera	220	A. Benedetti F. Le Pera	
Pronto soccorso terzo piano C4.XX	Personale di piano	A. Benedetti L. Mossarini A. La Scalea		A. Benedetti L. Mossarini A. La Scalea	
Interruzione Energia Elettrica terzo piano C4.XX	Personale di piano	A. Benedetti L. Mossarini	221	A. Benedetti L. Mossarini	
Verifica giornaliera: uscite e luci di emergenza terzo piano C4.XX	Personale di piano	L. Mossarini R. Senese	221	L. Mossarini R. Senese	
Verifica giornaliera: estintori/idranti terzo piano C4.XX	Personale di piano	A. Benedetti R. Senese	221	A. Benedetti R. Senese	
Controllo Operazioni evacuaz. terzo piano C4.XX	Personale di piano	A. Benedetti L. Mossarini R. Senese	221	A. Benedetti L. Mossarini R. Senese	
Prevenzione incendi Palestra1 P1.XX	Personale di piano	P. Romano G. Mattina	232	P. Romano G. Mattina	
Pronto soccorso Palestra1 P1.XX	Personale di piano	P. Romano G. Mattina	232	P. Romano G. Mattina	
verifica giornaliera: uscite e luci di emergenza Palestra1 P1.XX	Personale di piano	P. Romano	232	P. Romano	

verifica giornaliera: estintori/idranti Palestra1 P1.XX	Personale di piano	P. Romano S. Listo C. Vacondio	232	P. Romano S. Listo C. Vacondio	
Controllo Operazioni evacuaz. Palestra1 P1.XX	Personale di piano	P. Romano	221	P. Romano	
Prevenzione incendi Palestra2 P2.XX	Personale di piano	T. Bladino F. Zani		T. Bladino F. Zani	
Pronto soccorso Palestra2 P2.XX	Personale di piano	T. Bladino F. Zani		T. Bladino F. Zani	
verifica giornaliera uscite e luci di emergenza Palestra2 P2.XX	Personale di piano	T. Bladino		T. Bladino	
verifica giornaliera estintori/idranti Palestra2 P2.XX	Personale di piano	T. Bladino A. Ricchiuto M. Altomari		T. Bladino A. Ricchiuto M. Altomari	
Controllo Operazioni evacuaz. Palestra2 P2.XX	Personale di piano	T. Bladino	221	T. Bladino	
Prevenzione incendi Moda1 M6.XX	Personale di piano	L. Cristofori R. Varrese G. Napolitano	217	L. Cristofori R. Varrese G. Napolitano	
Pronto soccorso Moda1 M6.XX	Personale di piano	L. Cristofori R. Varrese G. Napolitano	217	L. Cristofori R. Varrese G. Napolitano	
verifica giornaliera: uscite e luci di emergenza Moda 1. M6.XX	Personale di piano	L. Cristofori R. Varrese G. Napolitano	217	L. Cristofori R. Varrese G. Napolitano	
verifica giornaliera: estintori/idranti Moda 1. M6.XX	Personale di piano	L. Cristofori R. Varrese	217	L. Cristofori R. Varrese	
Controllo Operazioni evacuaz. Moda1 M6.XX	Personale di piano	L. Cristofori R. Varrese G. Napolitano	217	L. Cristofori R. Varrese G. Napolitano	
Prevenzione incendi Moda 2 M7.XX	Personale di piano	S. Listo C. Vacondio		S. Listo C. Vacondio	
Pronto soccorso Moda 2 M7.XX	Personale di piano	F. Azzoni S. Listo C. Vacondio		F. Azzoni S. Listo C. Vacondio	
verifica giornaliera	Personale di	F. Azzoni		F. Azzoni	

uscite e luci di emergenza Moda 2. M7.XX	piano	S. Listo C. Vacondio		S. Listo C. Vacondio	
verifica giornaliera estintori/idranti Moda 2. M7.XX	Personale di piano	S. Listo G. Croci C. Vacondio		S. Listo G. Croci C. Vacondio	
Controllo Operazioni evacuaz. Moda2 M7.XX	Personale di piano	F. Azzoni S. Listo C. Vacondio		F. Azzoni S. Listo C. Vacondio	
Prevenzione incendi Moda 3 M8.XX	Personale di piano	G. Guadagno F. Zani		G. Guadagno F. Zani	
Pronto soccorso Moda 3 M8.XX	Personale di piano	G. Guadagno F. Zani		G. Guadagno F. Zani	
verifica giornaliera: uscite e luci di emergenza Moda 3. M8.XX	Personale di piano	G. Guadagno		G. Guadagno	
verifica giornaliera: estintori/idranti Moda 3. M8.XX	Personale di piano	G. Guadagno L. Cristofori R. Varrese		G. Guadagno L. Cristofori R. Varrese	
Controllo Operazioni evacuaz. Moda3 M8.XX	Personale di piano	G. Guadagno F. Zani		G. Guadagno F. Zani	
Prevenzione incendi Officine O5. XX	Docenti e Personale di piano	F. Mazzoni C. Lanzafame A. Sgarbi M. Altomari A. Ricchiuto S. Ammirati G. Iembo	224 228 229	F. Mazzoni C. Lanzafame A. Sgarbi M. Altomari A. Ricchiuto S. Ammirati G. Iembo	
Pronto soccorso Officine O5. XX	Personale di piano	C. Lanzafame D. Zampolini A. Chiariaco S. Ammirati G. Iembo A. Sgarbi	224	C. Lanzafame D. Zampolini A. Chiariaco S. Ammirati G. Iembo A. Sgarbi	
Verifica giornaliera: uscite e luci di emergenza Officine O5. XX	Personale di piano	C. Lanzafame D. Zampolini A. Chiariaco S. Ammirati G. Iembo	224	C. Lanzafame D. Zampolini A. Chiariaco S. Ammirati G. Iembo	
Verifica giornaliera:	Personale di	D. Zampolini		D. Zampolini	

estintori/idranti Officine O5. XX	piano	S. Ammirati M. Altomari A. Ricchiuto	224	S. Ammirati M. Altomari A. Ricchiuto	
Controllo Operazioni evacuaz. Officine O5. XX	Personale di piano	D. Zampolini S. Ammirati M. Altomari A. Ricchiuto C. Lanzafame A. Sgarbi G. Iembo	224	D. Zampolini S. Ammirati M. Altomari A. Ricchiuto C. Lanzafame A. Sgarbi G. Iembo	
Controllo chiusura apertura cancelli esterni	Personale di piano	C. Lanzafame M. D'Andreta G. Guadagno	9 9	C. Lanzafame M. D'Andreta G. Guadagno	

EVACUAZIONE D. Lgs 81 del 09/04/2008
ASSEGNAZIONE INCARICHI ALUNNI APRIFILA – CHIUDIFILA- SOCCORSO
A.S. 2016/2017

I.I.S. NOBILI					
BIENNIO	**FIGURA**	**NOMINATIVO**		**SOSTITUTO**	
Studente apri – fila 1 A	Studente	ASSIM NIZAR		ABBIANI NICOLAS	
Studente chiudi - fila 1 A	Studente	JEYARUPAN RENUSAN		TACCHINI NICOLÒ	
Studenti di soccorso 1 A	Studente	CHAKIR ABDERRAHIM		SHOKRINEJAD SHIRAZI ALEX	
Studente apri – fila 1B	Studente	RITI ALESSANDRO		PRANZETTI LORENZO	
Studente chiudi – fila 1B	Studente	DI STASIO ALESSANDRO		CODELUPPI MATTIA	
Studenti di soccorso 1 B	Studente	LUSOLI ALESSANDRO		FILIBERTI MARCELLO	
Studente apri – fila 1C	Studente	COSTOLI FILIPPO		COSTI SIMONE	
Studente chiudi – fila 1C	Studente	RUOZI GIACOMO		FROSSIANI NICOLAS	
Studenti di soccorso 1C	Studente	MAIANI GIACOMO		SYLLA MADAWASSE	
Studente apri – fila 1D	Studente	CHORGOLIANI ROMANI		OMANOVIC MIA	
Studente chiudi – fila 1D	Studente	MHADHBI SABRI		MAGNANINI SIMONE	
Studenti di soccorso 1 D	Studente	TEMRAZ MOHAMED S. AHMED		MANDRILLO SIMONE	
Studente apri – fila 1E	Studente	RUGGIERI MARCO ANTONIO		OLIVETO SIMONE ALFREDO	
Studente chiudi – fila 1E	Studente	ABDENNEBI M. ASSER		TAMMARO MATTIA	
Studenti di soccorso 1 E	Studente	FTOUHI ANAS		CEBOTARU MARIAN	
Studente apri – fila 1 G	Studente	FILIPPETTI CHRISTIAN		SCAVO NICOLA	
Studente chiudi – fila 1 G	Studente	VERRINI FEDERICO		MATTIOLI DAVIDE	

Studenti di soccorso 1 G	Studente	FAZIO LEONARDO		PAOLINO GIOVANNI	
Studente apri – fila 1 H	Studente	BEN SALAH SEIF EDDINE		BARBIERI MATTIA	
Studente chiudi – fila 1 H	Studente	ALIASANAJ EDEN		CANI ALESSANDRO	
Studenti di soccorso 1 H	Studente	MESSAOUD HAMZA		MANI KLEIDI	
Studente apri – fila 1 T	Studente	ABOUELFATH RAJAA		FLORO VITO MIRIANA	
Studente chiudi – fila 1 T	Studente	FARDELLA ELVIRA		CALCAGNO FEDERICA	
Studenti di soccorso 1 T	Studente	DI NAPOLI MARTINA		DUMITRU MARIA CARMEN	
Studente apri – fila 2 A	Studente	SINGH HARNOOR		PE' FABIO	
Studente chiudi – fila 2 A	Studente	ASSENSO LORENZO		ALGERI MATTEO	
Studenti di soccorso 2 A	Studente	ROSSI NICOLA		RONDINI NICOLO'	
Studente apri – fila 2 B	Studente	SORRENTINO ANDREA		GIROLDINI STEFANO	
Studente chiudi – fila 2 B	Studente	BONEZZI LORENZO		PEDERZOLI CHRISTIAN	
Studenti di soccorso 2 B	Studente	CORRADINI NICOLO'		AIELLO KEVIN	
Studente apri – fila 2 C	Studente	FERRARI MATTEO		SINGH LOVEDEEP	
Studente chiudi – fila 2 C	Studente	MONTERMINI MUKESH		FONTANESI RICCARDO	
Studenti di soccorso 2 C	Studente	HOXHA GABRIELE		VALESTRI CHRISTIAN	
Studente apri – fila 2 D	Studente	FORNACIARI EDOARDO		EL HADJ ANASS	
Studente chiudi – fila 2D	Studente	BERTUZZI TEIXEIRA PIETRO J		NICOLETTA SALVATORE	
Studenti di soccorso 2D	Studente	CORTENOVA MATTEO		OSEI POKU MICHAEL	
Studente apri – fila 2 E	Studente	BORELLI KEVIN		DAVOLI ELIO	
Studente chiudi – fila 2 E	Studente	ESPOSITO ALBERTO MARIA		ABOU KELILA AHMED MAHMOUD	
Studenti di soccorso 2 E	Studente	DI PASQUALE MATTEO		LUCICH GABRIELE	
Studente apri – fila 2 G	Studente	AZZOLINI ANGELO		COLIVA LORENZO	
Studente chiudi – fila 2 G	Studente	TINTERRI THOMAS		CODARIN DANIELE	
Studenti di soccorso 2 G	Studente	ATTERITANO NICHOLAS		LARI RICCARDO	
Studente apri – fila 2 T	Studente	PANICO GIORGIA		SOUAF IKRAM	
Studente chiudi – fila 2 T	Studente	DI FRANCO FEDERICA		FARABONI ALICE	
Studenti di soccorso 2 T	Studente	NATCHKEBIA GVANTSA		STANULEWICZ JAN	

Triennio Meccanica					
Studente apri – fila 3 A	Studente	VARCHETTA PIERPAOLO M.		SANIA AHMED	
Studente chiudi – fila 3 A	Studente	LEOPOLDO ANDREA		MONTANARI SAMUELE	
Studenti di soccorso 3 A	Studente	HACHIMI SALAHEDDINE		MURO GIOVANNI	
Studente apri – fila 3 B	Studente	BALDI FORTI ALESSANDRO		CERIALI LORENZO	
Studente chiudi – fila 3 B	Studente	CIRLINI MARCO		NORA LUDOVICO	
Studenti di soccorso 3 B	Studente	SCOGNAMIGLIO DARIO		GUIDETTI FILIPPO	
Studente apri – fila 3 C	Studente	IGBINOVIA DESTINY OSAVBIE		MONTANARI MARCO	
Studente chiudi – fila 3 C	Studente	SKUKA MAJKELL		ROSSI MATTEO	
Studenti di soccorso 3 C	Studente	MONARI PIETRO		SUPRYN DAVID	
Studente apri – fila 3 D	Studente	TUSHA ANTONIO		HAKA EMRAH	
Studente chiudi – fila 3 D	Studente	CRACOLICI GIANNI		GAMBARA ELIA	
Studenti di soccorso 3 D	Studente	MARTINELLI MATTEO		AIT KATTOU AMIN	
Studente apri – fila 3 G	Studente	VALERIANI FILIPPO		PELUSO ENRICO	
Studente chiudi – fila 3 G	Studente	IEMBO DOMENICO		SPAGGIARI MARCO	
Studenti di soccorso 3 G	Studente	NICCOLAI SIMONE		CONSOLINI GABRIELE	
Studente apri – fila 4 A	Studente	FALBO FRANCESCO		PACE VINCENZO	
Studente chiudi – fila 4 A	Studente	CUCURACHI FRANCESCO		MANGIERI RAFFAELE	
Studenti di soccorso 4 A	Studente	TODARO RAFFAELE		VIGLIOTTI DANIEL	
Studente apri – fila 4 B	Studente	DE MARCO LUCA		ARABIA ANDREA	
Studente chiudi – fila 4 B	Studente	IOTTI LORENZO		FONTANA PAOLO	
Studenti di soccorso 4 B	Studente	D'ANIELLO GIANLUCA		BONACINI ANDREA	
Studente apri – fila 4 D	Studente	MISELLI VICTOR ANDREA		CIGARINI GABRIELE	
Studente chiudi – fila 4 D	Studente	ZAPPULLA LEONARDO		INCERTI VEZZANI GABRIELE	
Studenti di soccorso 4 D	Studente	PERDONCIN ALEX		VALLI STEFANO	
Studente apri – fila 4 G	Studente	GULINA LUCA		PEDRINI CHRISTIAN	
Studente chiudi – fila 4 G	Studente	AUGELLO GIUSEPPE		SCOGNAMIGLIO LEONARDO	
Studenti di soccorso 4 G	Studente	LEONI RICCARDO		MAKHATELASHVILI VANO	
Studente apri – fila 4 E	Studente	GULINA LUCA		PEDRINI CHRISTIAN	

Studente chiudi – fila 4 E	Studente	AUGELLO GIUSEPPE		VACCARI MATTEO	
Studenti di soccorso 4 E	Studente	LEONI RICCARDO		MAKHATELASHVILI VANO	
Studente apri – fila 5 A	Studente	CURTI RICCARDO		GIANNOTTI GIOVANNI	
Studente chiudi – fila 5 A	Studente	CAROSO DAVIDE		LODESANI MASSIMILIANO	
Studenti di soccorso 5 A	Studente	MANFRINATI LUCA		PUNZO GIANLUCA	
Studente apri – fila 5 B	Studente	BALESTRAZZI MARCO		MAGNANINI DANIEL	
Studente chiudi – fila 5 B	Studente	DI BERNARDO GUIDO		BENEVELLI MARCO	
Studenti di soccorso 5 B	Studente	CILLONI DAVIDE		TRALLI ALESSIO	
Studente apri – fila 5 D	Studente	REGGIANI LUCA		VERARDI MANUEL	
Studente chiudi – fila 5 D	Studente	PELLACINI CRISTIAN		ALI SHAHAN	
Studenti di soccorso 5 D	Studente	MATIAS FRANCO NALVERTS YOSBELL		ARMAH ADOLPH	
Studente apri – fila 5 E	Studente	COSTI LUCA		CIMORELLI RICCARDO	
Studente chiudi – fila 5 E	Studente	BERTOLINI ANDREA		INOMWAN MONA DESTIN OGHOSA	
Studenti di soccorso 5 E	Studente	RONDANINI DAVIDE		FANTINI ALBERTO	
Studente apri – fila 5 G	Studente	DEL GHIANDA ALBERTO		NOTARI MICHELE	
Studente chiudi – fila 5 G	Studente	MONICA FABIO		NARDELLA NICHOLAS	
Studenti di soccorso 5 G	Studente	PAGLIANI SIMONE		CAMELLINI ALESSANDRO	
Triennio Conf. Ind.					
Studente apri – fila 3 T	Studente	SPINA SIMONA		SALVARANI CAMILLA	
Studente chiudi – fila 3 T	Studente	INCERTI GRETA		CILLONI MATILDE	
Studenti di soccorso 3 T	Studente	FROSSIANI VICTORIA		RUGGIERO SAMANTHA	
Studente apri – fila 4 T	Studente	CARAPCEA NARCISA ANDR.		FICARRA MARIA AURORA	
Studente chiudi – fila 4 T	Studente	ZHOU LUCA		VACONDIO LISA	
Studenti di soccorso 4 T	Studente	SALARDI FEDERICA		PRANDO GLORIA	
Studente apri – fila 5 T	Studente	BEDOCCHI ERIKA		BORZIANI SARA	
Studente chiudi – fila 5 T	Studente	CARANESE ANITA PIA		GIANFICO CHIARA GIANNA	
Studenti di soccorso 5 T	Studente	BERTOLINI FRANCESCA		FOSSA GRETA	
PROFESSIONALE MODA					

		NOMINATIVO		SOSTITUTO	
Studente apri – fila 1A MD	Studente	CELERINO JENNIFER		BOCHI FARAH	
Stud. chiudi – fila 1A MD	Studente	VANISTAN SILVIA		SCARCELLA SARA	
Stud. di soccorso 1A MD	Studente	MARASTONI GLORIA		DE PICCOLI LAURA	
Studente apri – fila 1B MD	Studente	HOLBAN ROSSANA		VOLOGNI PATRIZIA	
Stud. chiudi – fila 1B MD	Studente	MACRI' VALENTINA		SCANDALE VERONICA	
Stud. di soccorso 1B MD	Studente	BOCHI AMJAD		CHIRIAC GABRIELA	
Studente apri – fila 1C MD	Studente	TRABELSI INES		MUSARDO CHIARA	
Stud. chiudi – fila 1C MD	Studente	VILLANI SHAKIRA		CAVALLARO MARTINA	
Stud. di soccorso 1C MD	Studente	ZAFFERRI ARIANNA		NOCERA FRANCESCA	
Studente apri – fila 2A MD	Studente	MARTORELLI NOEMI		SOUIKEY AZZA	
Stud. chiudi – fila 2A MD	Studente	SEFA SARA		VADO BARBARA	
Stud. di soccorso 2A MD	Studente	PANTISANO SARA		RAFFONE GIOVANNA	
Studente apri – fila 2B MD	Studente	NOCERA ILARIA		SPAGGIARI FRANCESCA	
Stud. chiudi – fila 2B MD	Studente	SANFILIPPO MIRIAM		LANZA GIULIA	
Stud. di soccorso 2B MD	Studente	SABADINI ALEXIA		CELANO CRISTAL	
Studente apri – fila 3A MD	Studente	MOGAVERO MANUELA		IPPOLITO ARIANNA	
Stud. chiudi – fila 3A MD	Studente	LIPARI ERICA		TAMELLI ELISA	
Stud. di soccorso 3A MD	Studente	PIOPPI GIORGIA		SASSI GAIA	
Studente apri – fila 3B MD	Studente	NOCERA ILARIA		SPAGGIARI FRANCESCA	
Stud. chiudi – fila 3B MD	Studente	SANFILIPPO MIRIAM		LANZA GIULIA	
Stud. di soccorso 3B MD	Studente	SABADINI ALEXIA		CELANO CRISTAL	
Studente apri – fila 3C MD	Studente	FORMENTINI ALICE		TEJ AMNA	
Stud. chiudi – fila 3C MD	Studente	SINGH KIRANJIT		PANAIA MERI	
Stud. di soccorso 3C MD	Studente	KOUDRI SOKAINA		CUSARI ALESSANDRA	
Studente apri – fila 4A MD	Studente	BARDELLI NICOLE		ZILOCCHI TANJA	
Stud. chiudi – fila 4A MD	Studente	RIOLESSI ROSINA		DEL GIUDICE YLENIA SILVIA	
Stud. di soccorso 4A MD	Studente	BENEVELLI GIULIA		LO SARDO ANNALISA	
Studente apri – fila 4B MD	Studente	ABOU ECHCHARAF RIHAB		MADDALONI ALESSIA	

Stud. chiudi – fila 4B MD	Studente	MIHAILA CAROLINA		TORBITO ALESSIA	
Stud. di soccorso 4B MD	Studente	CICCIONE CONSUELO		BERNIERI SILVIA	
Studente apri – fila 4C MD	Studente	GENTILE ELEONORA		CARPI GRETA	
Stud. chiudi – fila 4C MD	Studente	DIANA CONSIGLIA		VENERUSO SARA	
Stud. di soccorso 4C MD	Studente	PAPAPIETRO PATRIZIA		AYADI MILEN BENT BRAHIM	
Studente apri – fila 5A MD	Studente	GHIRRI NADIA		FONTANA LAURA	
Stud. chiudi – fila 5A MD	Studente	FILIPPINI CHIARA		RIZZUTI MARTA	
Stud. di soccorso 5A MD	Studente	MESSORI IRENE		SICA CARMEN	
Studente apri – fila 5B MD	Studente	BARBATO EMANUELA		RICCIARDI STEFANI'	
Stud. chiudi – fila 5B MD	Studente	MANGHI ALICE		CRISTOFARO TERESA	
Stud. di soccorso 5B MD	Studente	NIBRACHEN HAJAR		MORELLI ERICA	
PROFESSIONALE MECCANICO - ELETTRICO					
		NOMINATIVO		**SOSTITUTO**	
Studente apri – fila 1A MT	Studente	HUDZ DANYLO		SINGH GURSHARAN	
Stud. chiudi – fila 1A MT	Studente	OLIVERIO MAIKOL		GARGIULO FRANCESCO PIO	
Stud. di soccorso 1A MT	Studente	DUBALI VINCENCO		FIORITO MICHELE	
Studente apri – fila 1E MT	Studente	AIELLO VINCENZO PIETRO PIO		MAHRI NASSRALLAH	
Stud. chiudi – fila 1E MT	Studente	DIOUF MOUHAMET RASSOUL		EL HAMZAOUI AYOUB	
Stud. di soccorso 1E MT	Studente	GUALTIERI TOMMASO		MARTINO DOMENICO	
Studente apri – fila 1G MT	Studente	DRIDI MOHAMED		PITIGOI ROBERT	
Stud. chiudi – fila 1G MT	Studente	MAUGERI GIUSEPPE		IREZ ALI	
Stud. di soccorso 1G MT	Studente	FALCONE ANDREA		GINELLI GABRIELE	
Studente apri – fila 2A MT	Studente	SHALA VALON		IORIO PIETRO EDUARDO	
Stud. chiudi – fila 2A MT	Studente	MEZZATESTA CLAUDIO ANT.		ACEVEDO TEJADA EZEQUIEL	
Stud. di soccorso 2A MT	Studente	HALITJAHA BLEART		ANNOH RICHMOND JOSEPH	
Studente apri fila 2E MT	Studente	PEREZGUILLEN CRISTOPHER		FROUH MOHAMED SAAD	
Stud. chiudi fila 2E MT	Studente	PISCITELLI MARIO		HOSNY KARIM	
Stud. di soccorso 2E MT	Studente	NAPOLEON TERRY N.		KHALIL MOHAMED	
SERALE: TECNICO MECCANICO – ELETTRICO ELETTRONICO					

Classi 3° E 4° Meccanici		**NOMINATIVO**		**SOSTITUTO**	
Studente apri fila 2PAS	Studente	AMATO MASSIMILIANO		ARAMA DAN	
Stud. chiudi fila 2PAS	Studente	BAFDILI YOUSSEF		BATTISTINI DAVIDE	
Stud. di soccorso 2PAS	Studente	BERTOLINI MAICOL		BRITSKYY YONATAN	
Classi 5A° Meccanici		**NOMINATIVO**		**SOSTITUTO**	
Studente apri fila 3PDS	Studente	ARDITO MATTIA		COLI ANDREA	
Stud. chiudi fila 3PDS	Studente	COLUMPSI PAOLO		DE LUCIA ALESSANDRO	
Stud. di soccorso 3DAS	Studente	DURACCIO EMILIO		MATTANA LORENZO	
Classi 3° E 4° Elettro.		**NOMINATIVO**		**SOSTITUTO**	
Studente apri fila 2PDS	Studente	ASTOLFI LORENZO		BIDDAU ELIA	
Stud. chiudi fila 2PDS	Studente	CILLONI GABRIELE		CONTE MASSIMILIANO	
Stud. di soccorso 2DAS	Studente	ECH-CHARRADY ZAKARIA		GERMANI LORENZO	
Classi 5D° Elettro.		**NOMINATIVO**		**SOSTITUTO**	
Studente apri fila 3PDS	Studente	FALLETTA OMAR		FONTANILI MATTEO	
Stud. chiudi fila 3PDS	Studente	FORMELLA SIMONE		GHIDONI LEONARDO	
Stud. di soccorso 3DAS	Studente	LEVKO DAMIAN		LOMBARDO LUCIO	
MANUTENZIONE PROFESSIONALE					
Classi 1° E 2° Manutenz.		**NOMINATIVO**		**SOSTITUTO**	
Studente apri fila 1PMT	Studente	ADDALA YOUNES		AJOUB FROUM	
Stud. chiudi fila 1PMT	Studente	ANTARA MOHAMMED		ASAMOAH RITA	
Stud. di soccorso 1PMT	Studente	BANANI ABDERRAHIM		BARRY BOUBACAR	
Classi 3° E 4° Manutenz.		**NOMINATIVO**		**SOSTITUTO**	
Studente apri fila 2PMT	Studente	ADAM MOHAMED MOUSTAFA MOHAMED		AMEYAO PRINCE A. GIULIO	
Stud. chiudi fila 2PMT	Studente	ASSIM ILIASS		BAHIK KAMAL	
Stud. di soccorso 2PMT	Studente	BAHOU HAFID		BANCE ISSAKA	
Classe 5° Manutenzione		**NOMINATIVO**		**SOSTITUTO**	
Studente apri fila 3PMT	Studente	ALTRUDA ANTONIO		BARBIERI EDOARDO	
Stud. chiudi fila 3PMT	Studente	CILENTI MICHELE		EL BOUNI ZAKARIA	
Stud. di soccorso 3PMT	Studente	GIALLONGO VENERA		JUSTICE LORD ANTWI	

ASSETTO ORGANIZZATIVO DEL SISTEMA PREVENZIONISTICO
A.S. 2016/2017

Proprietario edificio – ***Provincia***
Responsabile ***- ing. Stefania Berni***

Tecnico della Provincia
- geom. Marco Zoboli

Dirigente Scolastico
prof.ssa Elena Guidi
Vicario
prof.ssa Alessandra Menozzi
prof. Donato Vairo

Medico competente (Uscente)
dott. _____

Ufficio Tecnico
prof. Mauro Ferrarini
prof. Giuseppe Mattina
prof. Alberto Sgarbi

Responsabile S. P. P.
prof. Giuseppe Mattina

Rappresentante dei Lavoratori per la Sicurezza
ing. Sandro Moscone

Lavoratori dipendenti
Studenti

Servizio Prevenzione e Protezione

Addetti S.P.P.
Squadra Pronto Soccorso

Centrale piano terra:
G. Gaetano (atrio alunni)
M. D'Andreta (centralino)
M. Ricchiuti //
M. Cioffi
Cent. piano: C0.XX - C1.XX
G. Pirillo
A. Protino
A. Viola
F. Le Pera
E. Gabbi
Cent. piano: C2.XX – C3.XX
F. Casamassima
A. Protino
L. Casoria
A. La Scalea
S. Rossillo
Cent. piano: C4.XX
A. Benedetti
L. Mossarini
A. La Scalea
Moda1 M6.XX
L. Cristofori
G. Napolitano
R. Varrese
Moda2 M7.XX
S. Listo
F. Azzoni
C. Vacondio
Moda3 M8.XX
G. Guadagno
F. Zani
Officine: O5.XX
D. Zampolini
A. Sgarbi
S. Ammirati
C. Lanzafame
A. Ricchiuto
M. Altomari
Palestra1: P1.XX
P. Romano
G. Mattina
Palestra2: P2.XX
T. Bladino
M. Altomari
F. Zani

Addetti S.P.P.
Squadra Prevenzione Incendi
Evacuazione

Centrale piano terra:
G. Mattina
M. Marra
G. Gaetano
Cent. piano: C0.XX - C1.XX
F. Le Pera
A. Viola
F. Casamassima
Cent. piano: C2.XX – C3.XX
A. La Scalea
F. Casamassima
A. Benedetti
A. Protino
Cent. piano: C4.XX
A. Benedetti
F. Le Pera
L. Mossarini
Moda1 M6.XX
L. Cristofori
R. Varrese
Moda2 M7.XX
G. Mattina
F. Azzoni
C. Vacondio
Moda3 M8.XX
G. Guadagno
M. Altomari
F. Zani
Officine: O5.XX
F. Mazzoni
D. Zampolini
M. Altomari
A. Ricchiuto
A. Sgarbi
Palestra1: P1.XX
P. Romano
G. Mattina
Palestra2: P2.XX
T. Bladino
M. Altomari
F. Zani

Servizio Prevenzione e Protezione

GRUPPO S.P.P.

prof. Nicola De Biase
prof. Mauro Ferrarini
prof. Sergio Mariotti
prof. Alberto Sgarbi
prof. Fabio Zani
prof. Domenico Parisoli
prof. Sandro Moscone (RLS)

NUMERAZIONE AULE

Sigla Edificio

n.ro Progressivo Aula/Reparto/Laboratorio

A3.21

Codice Edificio

La prima cifra individua una zona o area interna all' edificio

Edificio Centrale

C0.xx : Piano Primo	Edificio Centrale
C1.xx : Piano Primo Ammezzato	Edificio Centrale
C2.xx : Piano Secondo	Edificio Centrale
C3.xx : Piano Secondo Ammezzato	Edificio Centrale
C4.xx : Piano Terzo	Edificio Centrale
M6.xx : Moda 1	Edificio Moda 1
M7.xx : Moda 2	Edificio Moda 2
M8.xx : Moda 3	Edificio Moda 3
P1.xx : Palestra 1	Edificio Palestra 1
P2.xx : Palestra 2	Edificio Palestra 2
O5.xx : Officine	Edificio Officine

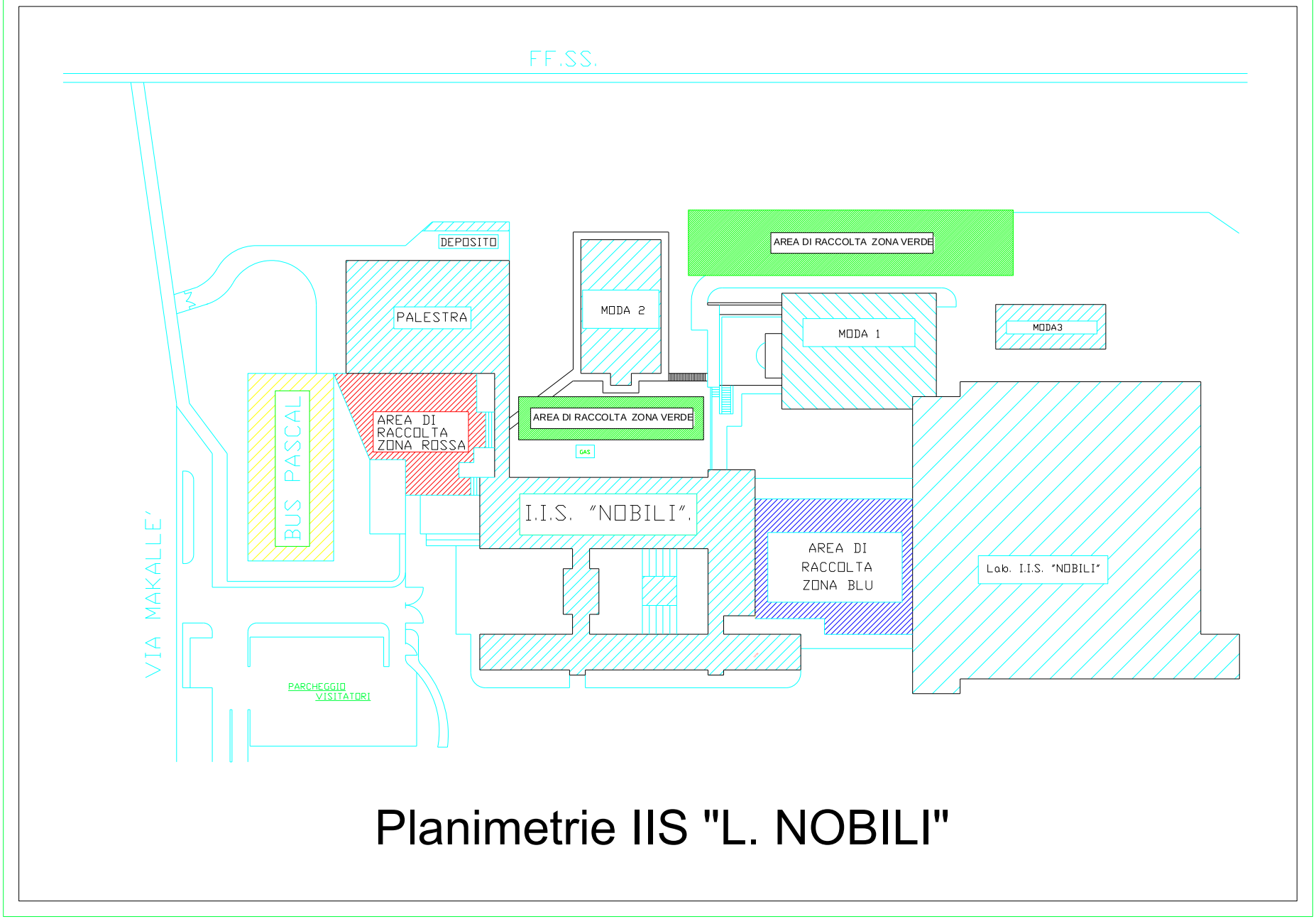

Planimetrie IIS "L. NOBILI"

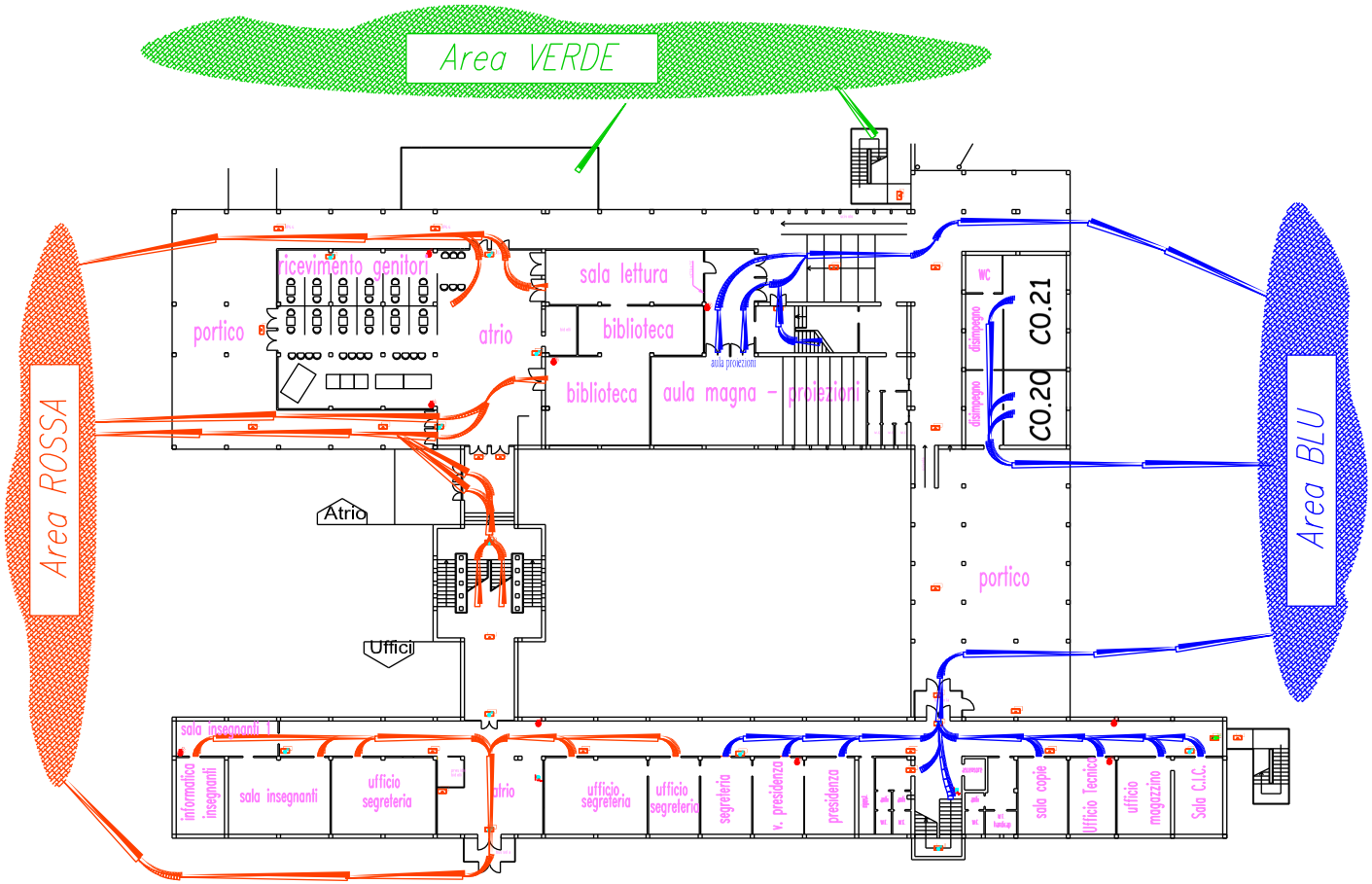

Piano terra centrale

PROCEDURE DA ATTUARE IN CASO DI INCENDIO O DI CALAMITA' NATURALI

ISTRUZIONI DI SICUREZZA

Alla diramazione dell'allarme:

- Mantieni la calma
- Interrompi immediatamente ogni attivita'
- Lascia tutto l'equipaggiamento (non preoccuparti di libri, abiti o altro)
- Incolonnati dietro .....(apri fila)
- Ricordati di non spingere, non gridare e non correre
- Segui le vie di fuga indicate
- Raggiungi la zona di raccolta assegnata
- Mantieni la calma.

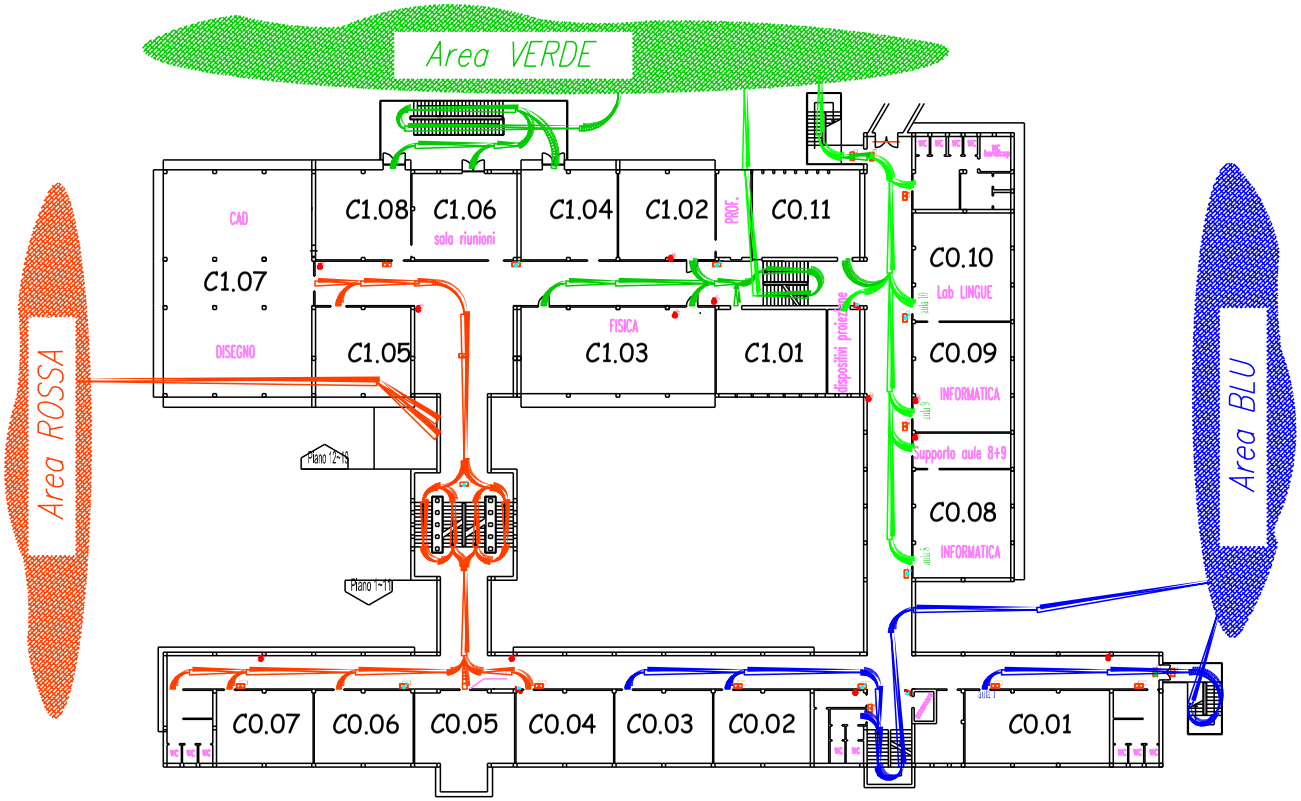

Primo piano centrale

PROCEDURE DA ATTUARE IN CASO DI INCENDIO O DI CALAMITA' NATURALI

ISTRUZIONI DI SICUREZZA

Alla diramazione dell'allarme:

- Mantieni la calma
- Interrompi immediatamente ogni attivita'
- Lascia tutto l'equipaggiamento (non preoccuparti di libri, abiti o altro)
- Incolonnati dietro .....(apri fila)
- Ricordati di non spingere, non gridare e non correre
- Segui le vie di fuga indicate
- Raggiungi la zona di raccolta assegnata
- Mantieni la calma.

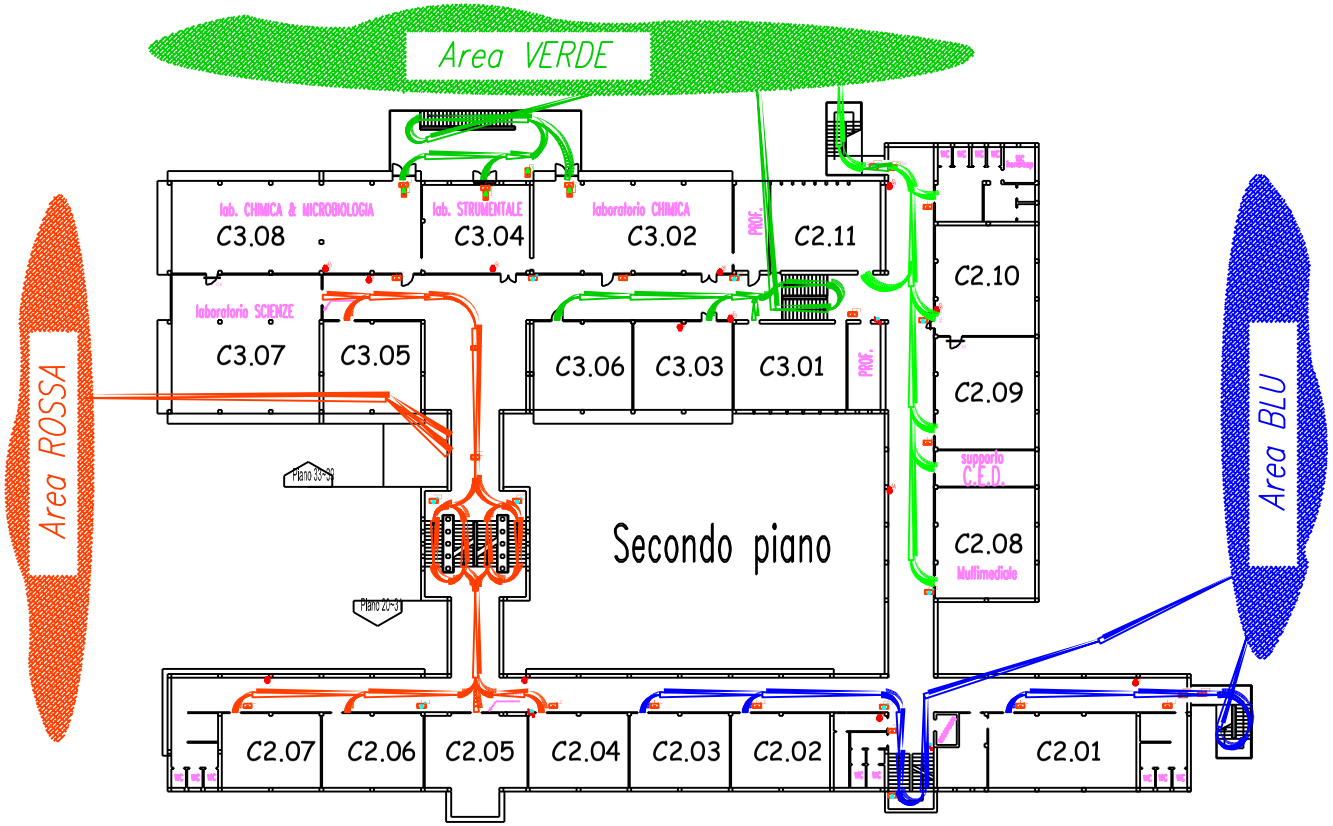

Secondo piano centrale

PROCEDURE DA ATTUARE IN CASO DI INCENDIO O DI CALAMITA' NATURALI

ISTRUZIONI DI SICUREZZA

Alla diramazione dell'allarme:

- Mantieni la calma
- Interrompi immediatamente ogni attivita'
- Lascia tutto l'equipaggiamento (non preoccuparti di libri, abiti o altro)
- Incolonnati dietro .....(apri fila)
- Ricordati di non spingere, non gridare e non correre
- Segui le vie di fuga indicate
- Raggiungi la zona di raccolta assegnata
- Mantieni la calma.

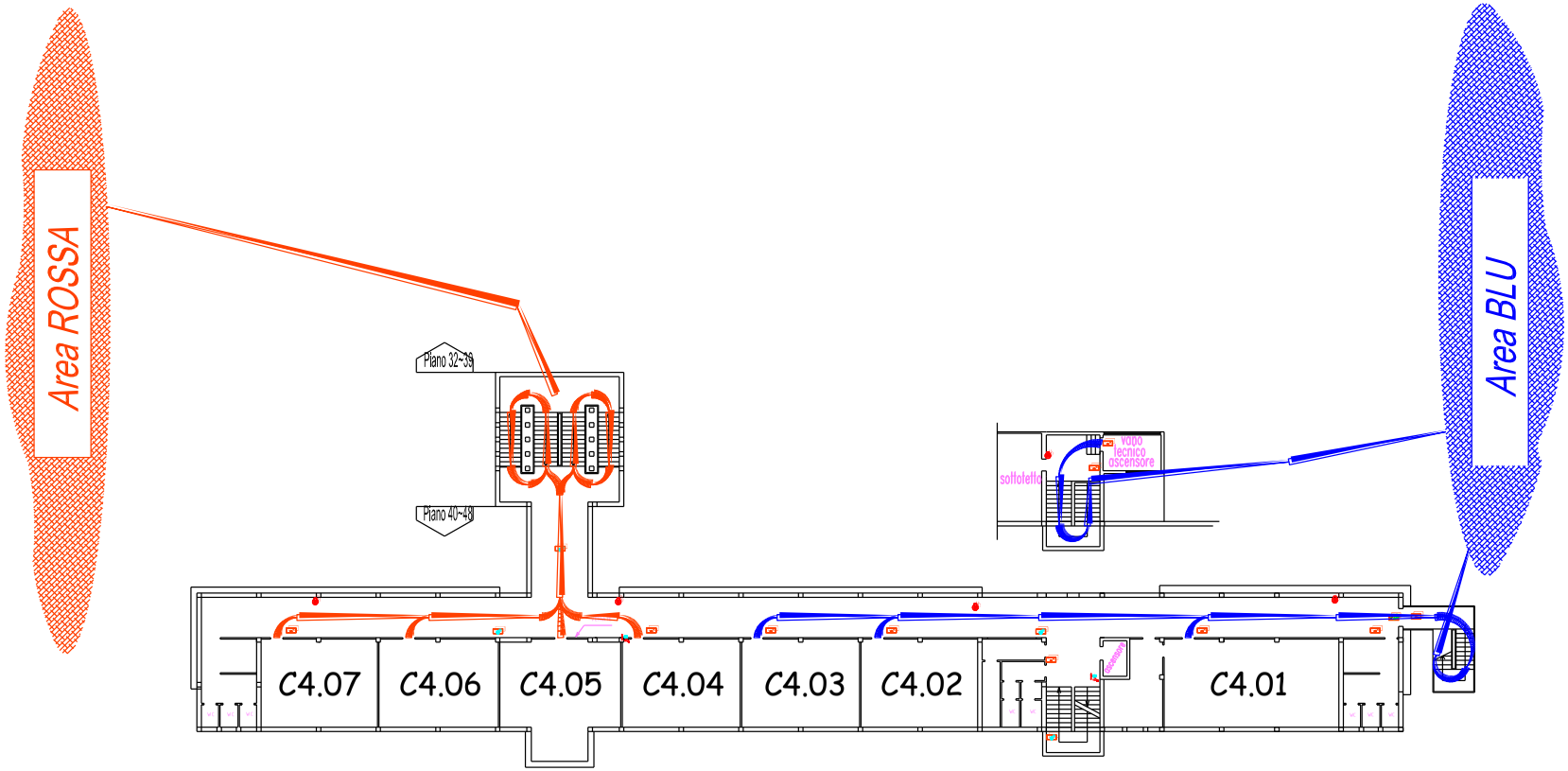

PROCEDURE DA ATTUARE IN CASO DI INCENDIO O DI CALAMITA' NATURALI

Terzo piano centrale

ISTRUZIONI DI SICUREZZA

Alla diramazione dell'allarme:

- Mantieni la calma
- Interrompi immediatamente ogni attivita'
- Lascia tutto l'equipaggiamento (non preoccuparti di libri, abiti o altro)
- Incolonnati dietro .....(apri fila)
- Ricordati di non spingere, non gridare e non correre
- Segui le vie di fuga indicate
- Raggiungi la zona di raccolta assegnata
- Mantieni la calma.

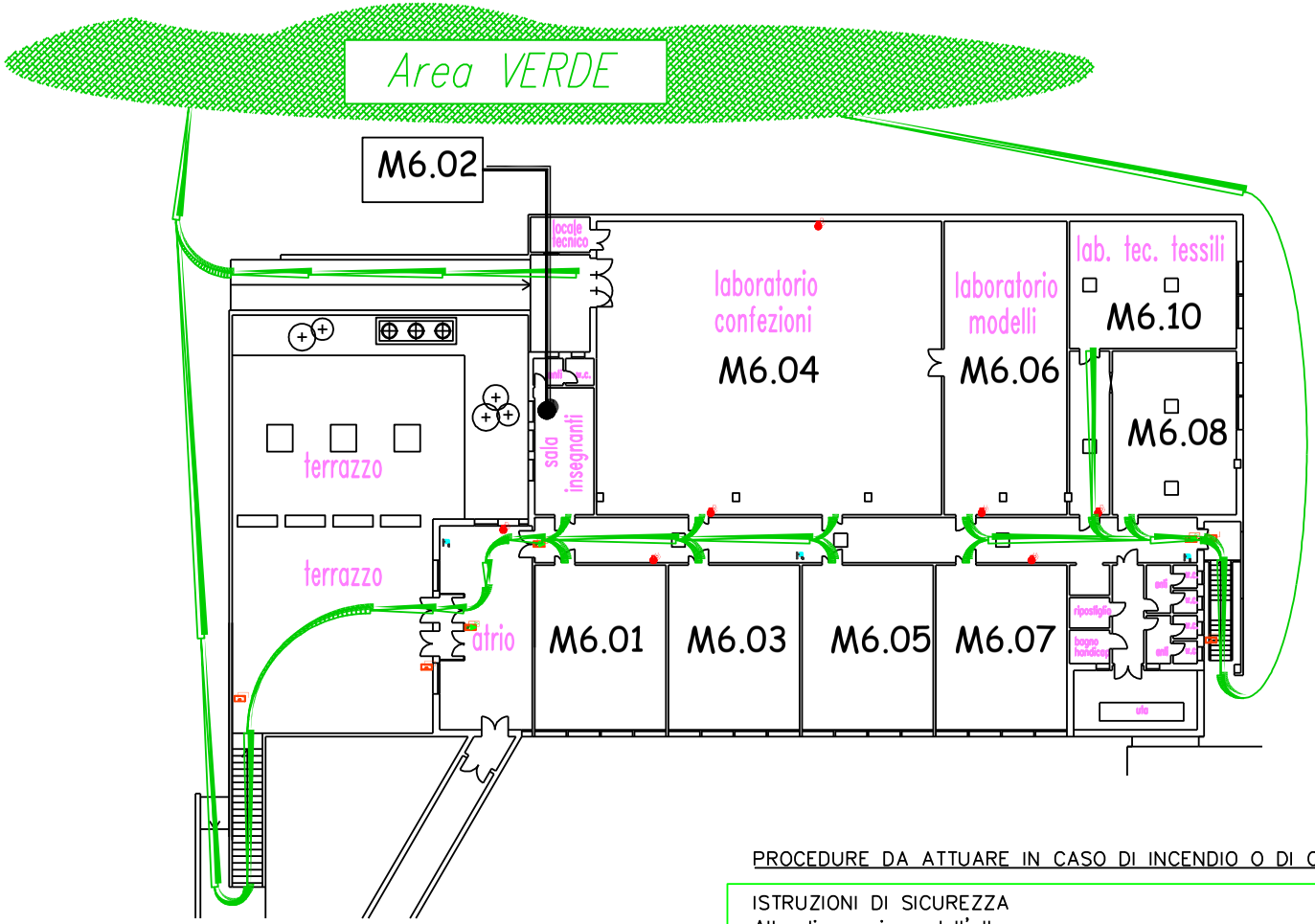

I.I.S. "NOBILI" Moda 1

PROCEDURE DA ATTUARE IN CASO DI INCENDIO O DI CALAMITA' NATURALI

ISTRUZIONI DI SICUREZZA
Alla diramazione dell'allarme:
- Mantieni la calma
- Interrompi immediatamente ogni attivita'
- Lascia tutto l'equipaggiamento (non preoccuparti di libri, abiti o altro)
- Incolonnati dietro .....(apri fila)
- Ricordati di non spingere, non gridare e non correre
- Segui le vie di fuga indicate
- Raggiungi la zona di raccolta assegnata
- Mantieni la calma.

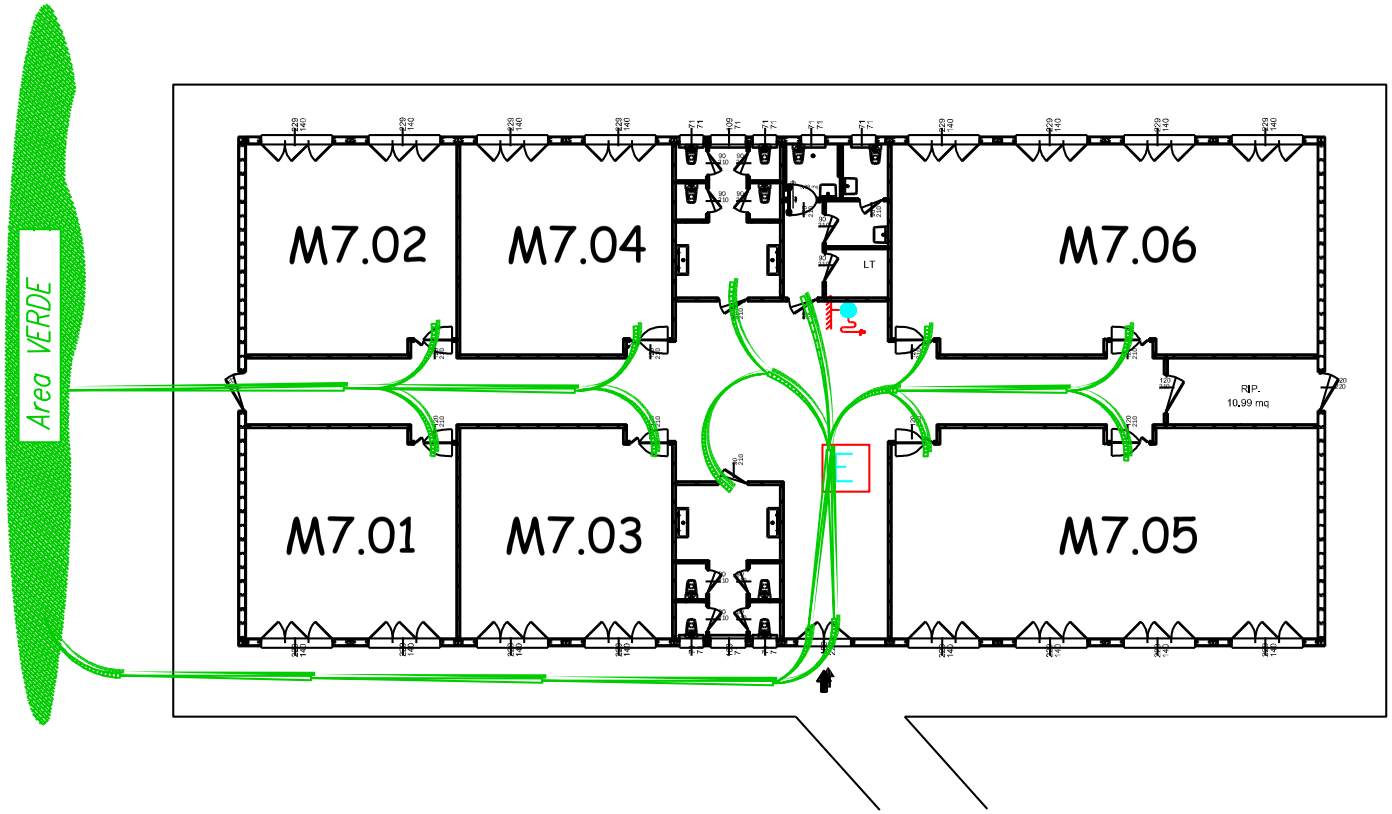

I.I.S. "NOBILI" Moda 2

Prefabbricato - piano unico

PROCEDURE DA ATTUARE IN CASO DI INCENDIO O DI CALAMITA' NATURALI

ISTRUZIONI DI SICUREZZA
Alla diramazione dell'allarme:
- Mantieni la calma
- Interrompi immediatamente ogni attivita'
- Lascia tutto l'equipaggiamento (non preoccuparti di libri, abiti o altro)
- Incolonnati dietro .....(apri fila)
- Ricordati di non spingere, non gridare e non correre
- Segui le vie di fuga indicate
- Raggiungi la zona di raccolta assegnata
- Mantieni la calma.

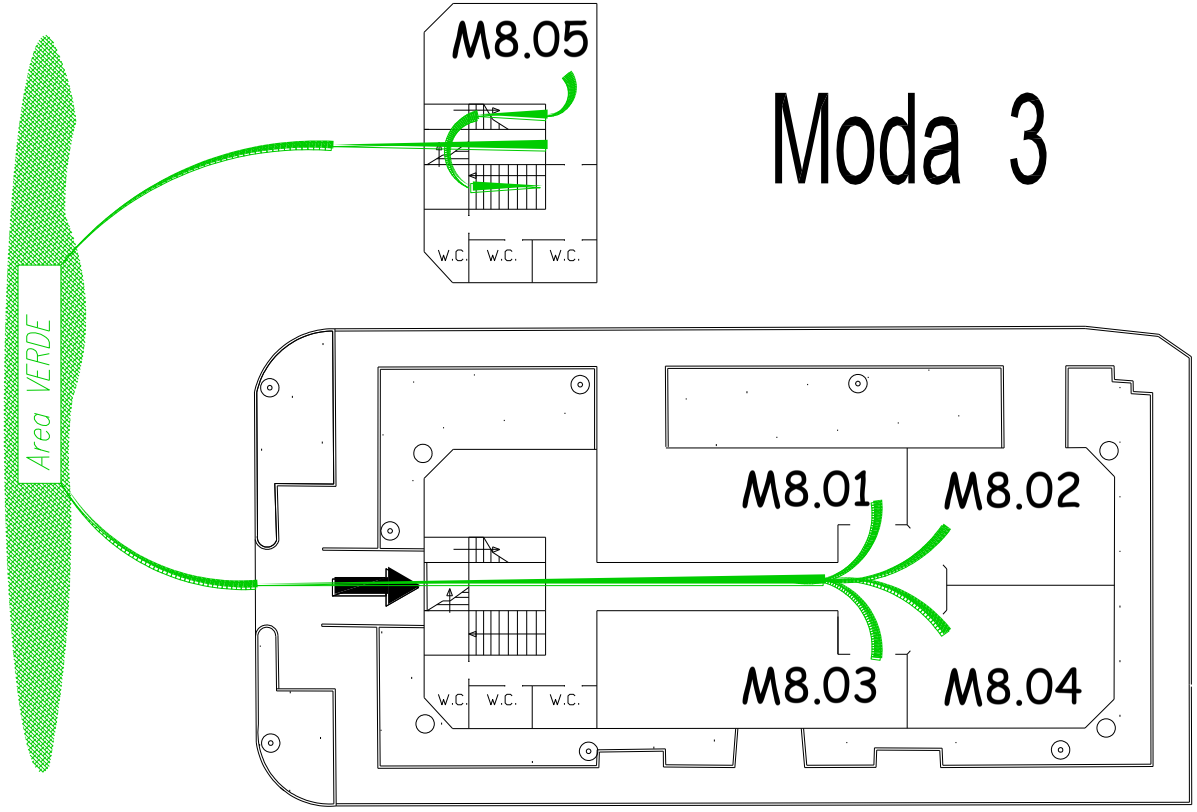

Moda 3

PROCEDURE DA ATTUARE IN CASO DI INCENDIO O DI CALAMITA' NATURALI

ISTRUZIONI DI SICUREZZA

Alla diramazione dell'allarme:

- Mantieni la calma
- Interrompi immediatamente ogni attivita'
- Lascia tutto l'equipaggiamento (non preoccuparti di libri, abiti o altro)
- Incolonnati dietro .....(apri fila)
- Ricordati di non spingere, non gridare e non correre
- Segui le vie di fuga indicate
- Raggiungi la zona di raccolta assegnata
- Mantieni la calma.

I.I.S. "NOBILI" RE

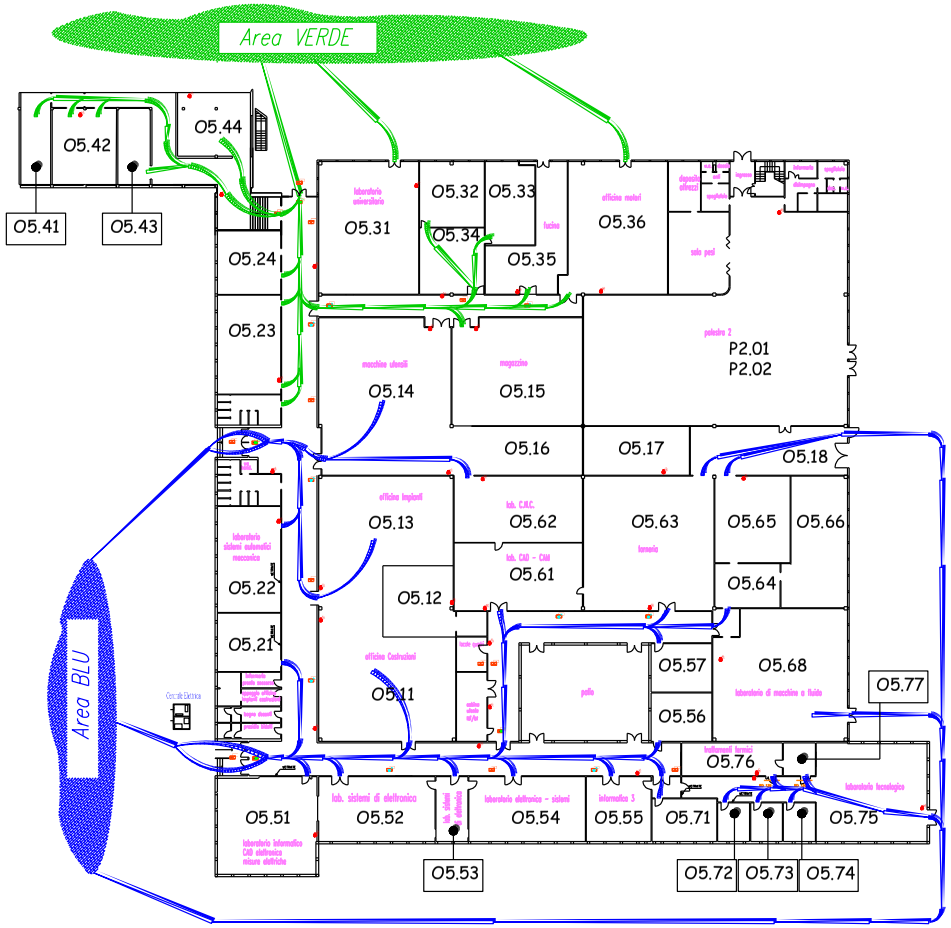

PROCEDURE DA ATTUARE IN CASO DI INCENDIO O DI CALAMITA' NATURALI

ISTRUZIONI DI SICUREZZA
Alla diramazione dell'allarme:
- Mantieni la calma
- Interrompi immediatamente ogni attivita'
- Lascia tutto l'equipaggiamento (non preoccuparti di libri, abiti o altro)
- Incolonnati dietro .....(apri fila)
- Ricordati di non spingere, non gridare e non correre
- Segui le vie di fuga indicate
- Raggiungi la zona di raccolta assegnata
- Mantieni la calma.

Laboratori Officine I.I.S. "NOBILI"

Palestre I.I.S. NOBILI P 1

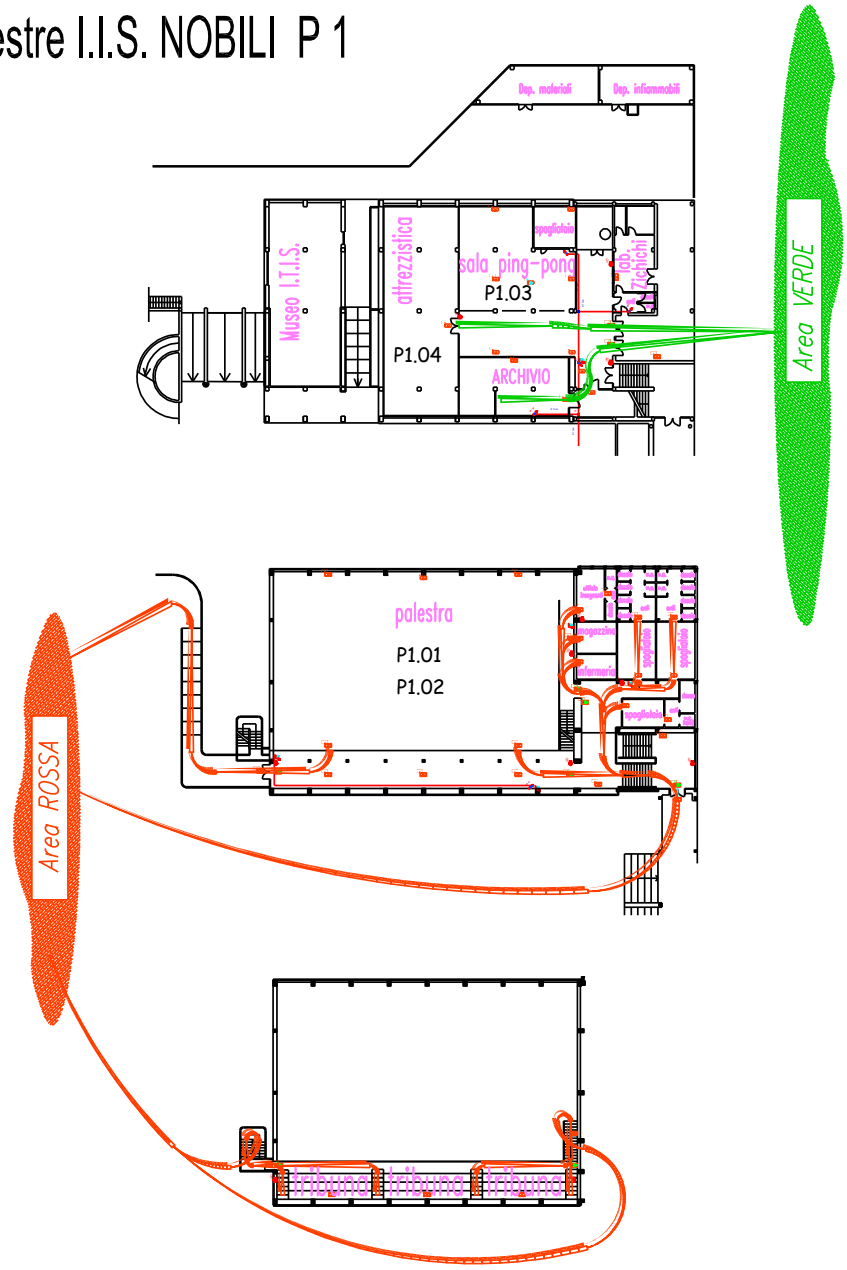

LEGENDA

- COMANDO DI EMERGENZA
- IDRANTE ESISTENTE
- ESTINTORE ESISTENTE
- ESTINTORE IN INTEGRAZIONE
- PLAFONIERA ILL. DI SICUREZZA ESISTENTE
- PLAFONIERA AUTONOMA 1x18W, Ni-Cd, 1h, IP4X, SOLO EMERGENZA (SE)
- SA PLAFONIERA AUTONOMA 1x18W, Ni-Cd, 1h, IP4X, SEMPRE ACCESA (SA), CON PITTOGRAMMA
- IP44 PLAFONIERA AUTONOMA 1x18W, Ni-Cd, 1h, IP44, SOLO EMERGENZA (SE)
- PANNELLO SEGNALAZIONE LOCALE CHIAM. SOCC. BAGNI CON PULSANTE DI TACITAZIONE
- SEGNALAZIONE LOCALE CHIAM. SOCC. BAGNI

PROCEDURE DA ATTUARE IN CASO DI INCENDIO O DI CALAMITA' NATURALI

ISTRUZIONI DI SICUREZZA

Alla diramazione dell'allarme:

- Mantieni la calma
- Interrompi immediatamente ogni attivita'
- Lascia tutto l'equipaggiamento (non preoccuparti di libri, abiti o altro)
- Incolonnati dietro .....(apri fila)
- Ricordati di non spingere, non gridare e non correre
- Segui le vie di fuga indicate
- Raggiungi la zona di raccolta assegnata
- Mantieni la calma.

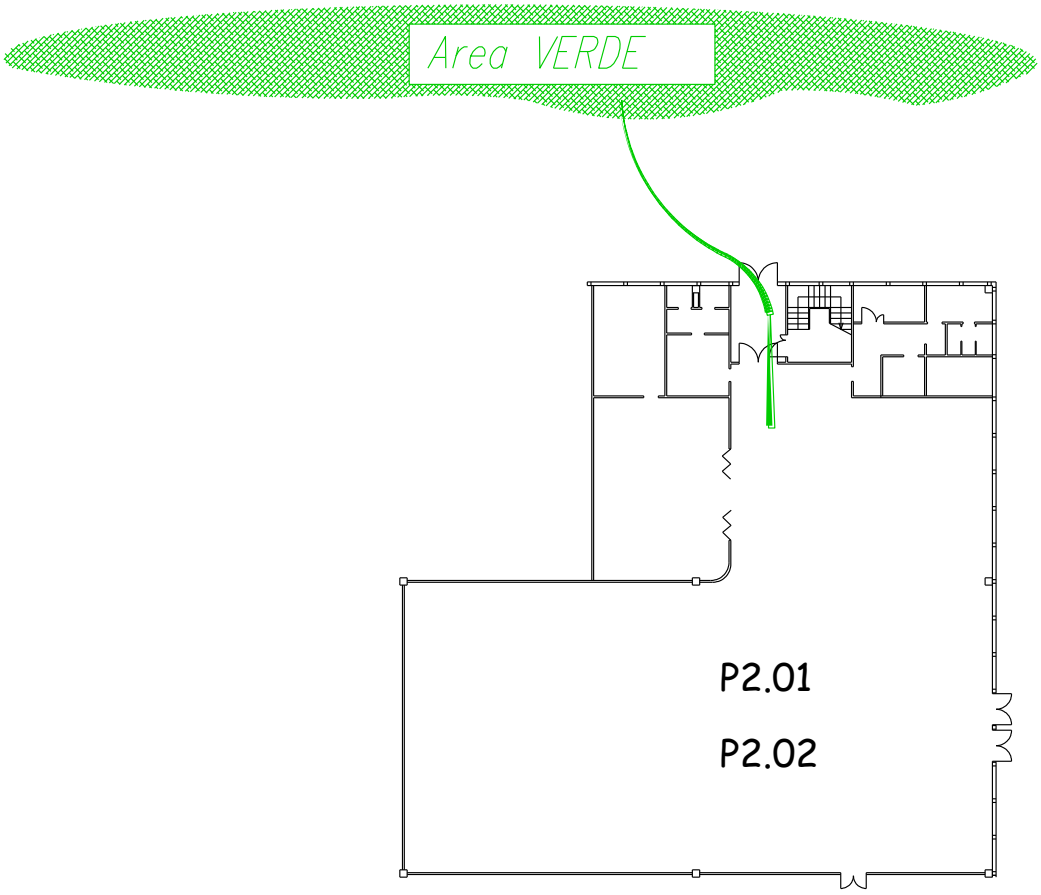

Palestre I.I.S. NOBILI P 2

LEGENDA

- COMANDO DI EMERGENZA
- IDRANTE ESISTENTE
- ESTINTORE ESISTENTE
- ESTINTORE IN INTEGRAZIONE
- PLAFONIERA ILL. DI SICUREZZA ESISTENTE
- PLAFONIERA AUTONOMA 1x18W, Ni-Cd, 1h, IP4X, SOLO EMERGENZA (SE)
- SA PLAFONIERA AUTONOMA 1x18W, Ni-Cd, 1h, IP4X, SEMPRE ACCESA (SA), CON PITTOGRAMMA
- IP44 PLAFONIERA AUTONOMA 1x18W, Ni-Cd, 1h, IP44, SOLO EMERGENZA (SE)
- PANNELLO SEGNALAZIONE LOCALE CHIAM. SOCC. BAGNI CON PULSANTE DI TACITAZIONE
- SEGNALAZIONE LOCALE CHIAM. SOCC. BAGNI

PROCEDURE DA ATTUARE IN CASO DI INCENDIO O DI CALAMITA' NATURALI

ISTRUZIONI DI SICUREZZA

Alla diramazione dell'allarme:

- Mantieni la calma
- Interrompi immediatamente ogni attivita'
- Lascia tutto l'equipaggiamento (non preoccuparti di libri, abiti o altro)
- Incolonnati dietro .....(apri fila)
- Ricordati di non spingere, non gridare e non correre
- Segui le vie di fuga indicate
- Raggiungi la zona di raccolta assegnata
- Mantieni la calma.

Revisione 21/09/2016

Responsabile SPP
Prof. Giuseppe Mattina

Grazie per l'attenzione